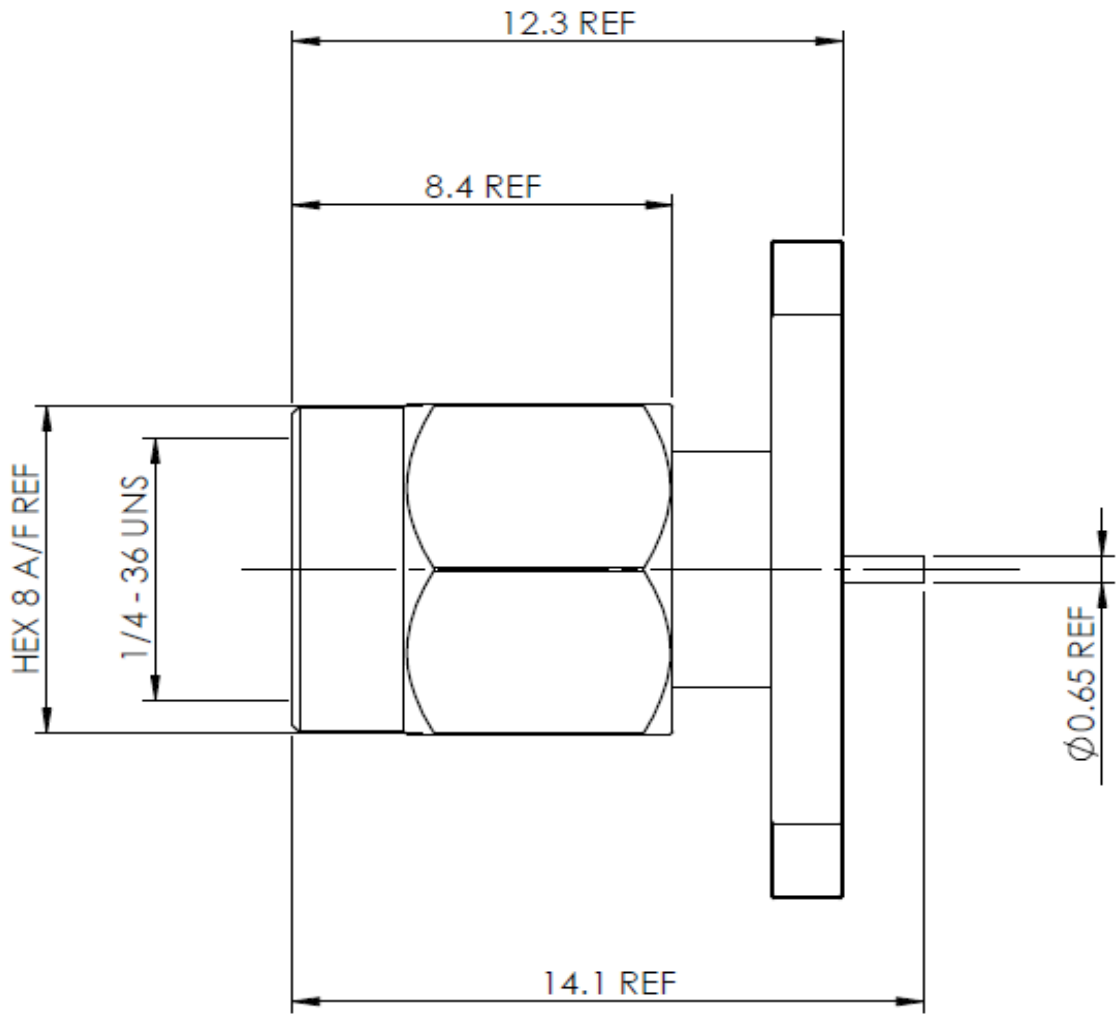
12.3 REF
8.4 REF
HEX 8 A/F REF
1/4 - 36 UNS
Ø0.65 REF
14.1 REF

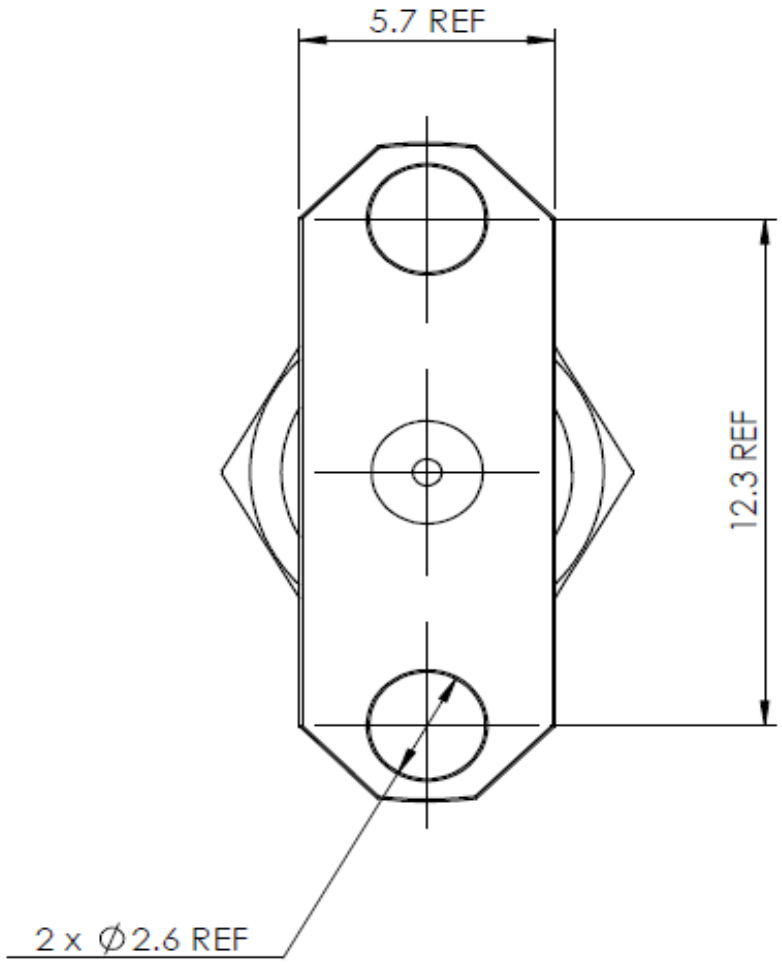
5.7 REF
12.3 REF
2 x Ø2.6 REF